NAMI ELECTRIC

USER MANUAL

TABLE OF CONTENTS

INTRODUCTION

Presentation of Nami Electric 1

Before starting 2

Features of the BURN-E NAMI Electric scooter

Overview 3

Elements of conduct 4

HOW TO TURN ON THE SCOOTER

Description of the folding system 5

How to fold and unfold the scooter 6

Assembly of the scooter 7

Dashboard power supply 8

Maintenance of the scooter

SAFETY INSTRUCTIONS AND WARNINGS

BATTERY

Loading

Storage

Warnings

DASHBOARD

Overview

Description of the different pictograms

Description of displayed values

Settings

List of error codes

Default settings

TRAVELOGUE

WHO IS NAMI ?

New Age Mobility Innovation. These four words sum up NAMI's ambition to design, develop and manufacture high-end electric mobility vehicles.

New and innovative, this brand was created in 2020 to give a boost to the electromobility market.

Power, reliability, design. We have redefined the criterias for the mobility of tomorrow.

BEFORE YOU BEGIN

You are about to explore a new way of riding on two wheels with your NAMI Burn-e scooter. And we are delighted that you are ready to live this experience!

If in 1915, in New York, we climbed on the Autoped (ancestor of the scooter) to avoid gasoline, in the 21st century, the electric scooter is becoming a “fun” way to get around and which makes us “win” of time ”on daily trips *. Fast, solid and reliable, the NAMI brand is aimed at all users looking for new sensations in urban space.

Before you get started, here are some useful instructions to read and follow to get the most out of your Burn-e's features.When opening the carton, please inspect the contents and verify that all of the following are present:

- Burn-e scooter
- 2 chargers 2.8 A
- tool kit

To unpack the product, please remove the upper protection that wraps your scooter, then lift it by holding it by both ends of the frame. For convenience, you can ask a second person to help you.Once the scooter is out of the box, make sure the kickstand is unfolded.Refer to page xxx to bring your Burn-e to life.

*Study carried out by 6t-bureau de recherche in 2019

OVERVIEW

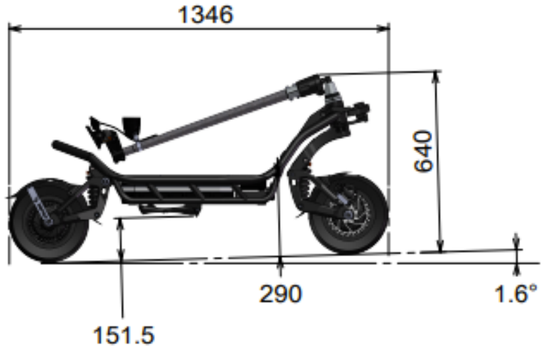

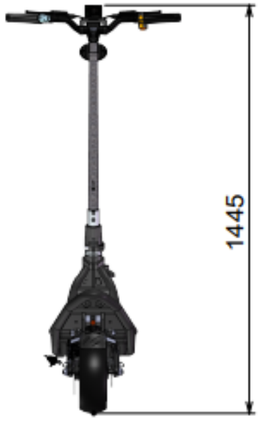

Length: 1346 mm

Width: 312 mm for the frame, 620 mm for the handlebars

Height: 1445mm from the handlebars to the ground, 640mm when folded to the ground
1090 mm from the handlebars to the bridge,

Ground clearance: 150 mm

Standing deck area: 564mm x 312mm, length 766mm, rear footrest included
Rake: 76

Tire size: 283mm when inflated
Suggested PSI: 50 on both tires

OVERVIEW

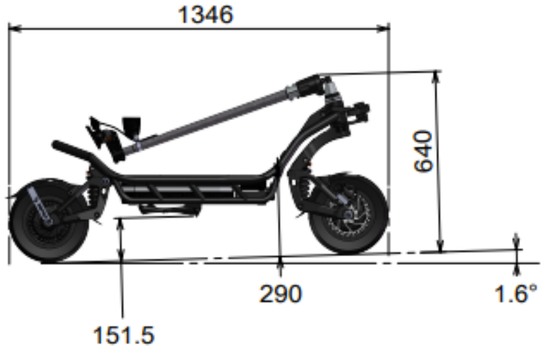

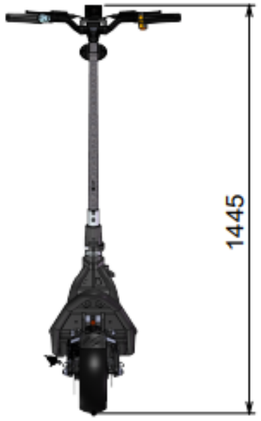

Length: 1346 mm

Width: 312 mm for the frame, 620 mm for the handlebars

Height: 1445mm from the handlebars to the ground, 640mm when folded to the ground
1090 mm from the handlebars to the bridge,

Ground clearance: 150 mm

Standing deck area: 564mm x 312mm, length 766mm, rear footrest included
Rake: 76

Tire size: 283mm when inflated
Suggested PSI: 50 on both tires

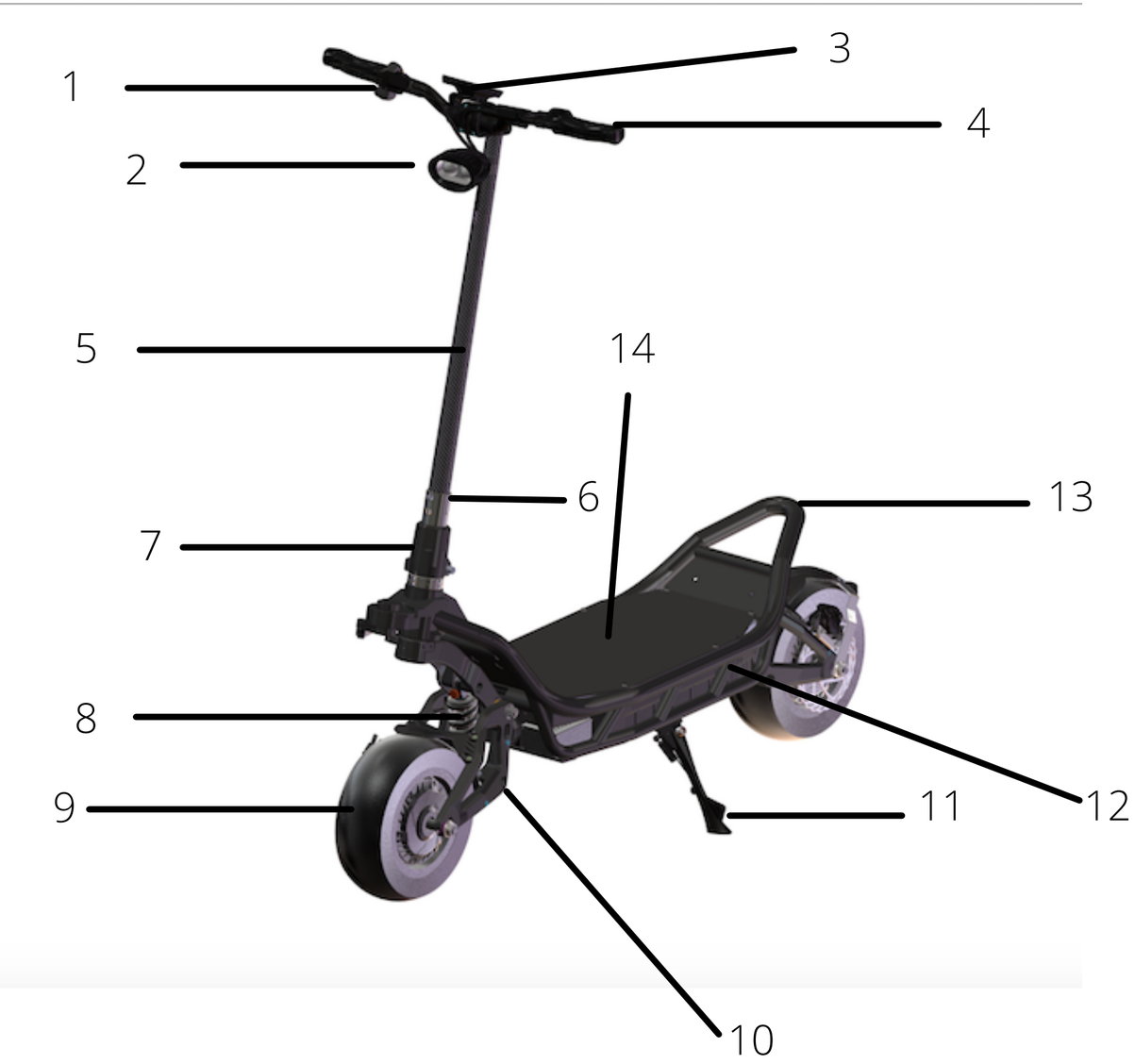

Captions

1 - Honk

2 - Front light

3 - Dashboard

4 - Handlebar

5 - Steering column

6 - Lock system

7 - Folding system

8 - Suspension

9 - Wheel

10 - Steering arm

11 - Béquille

12 - Rear side light system + indicator

13 - Footrest

14 - Platform

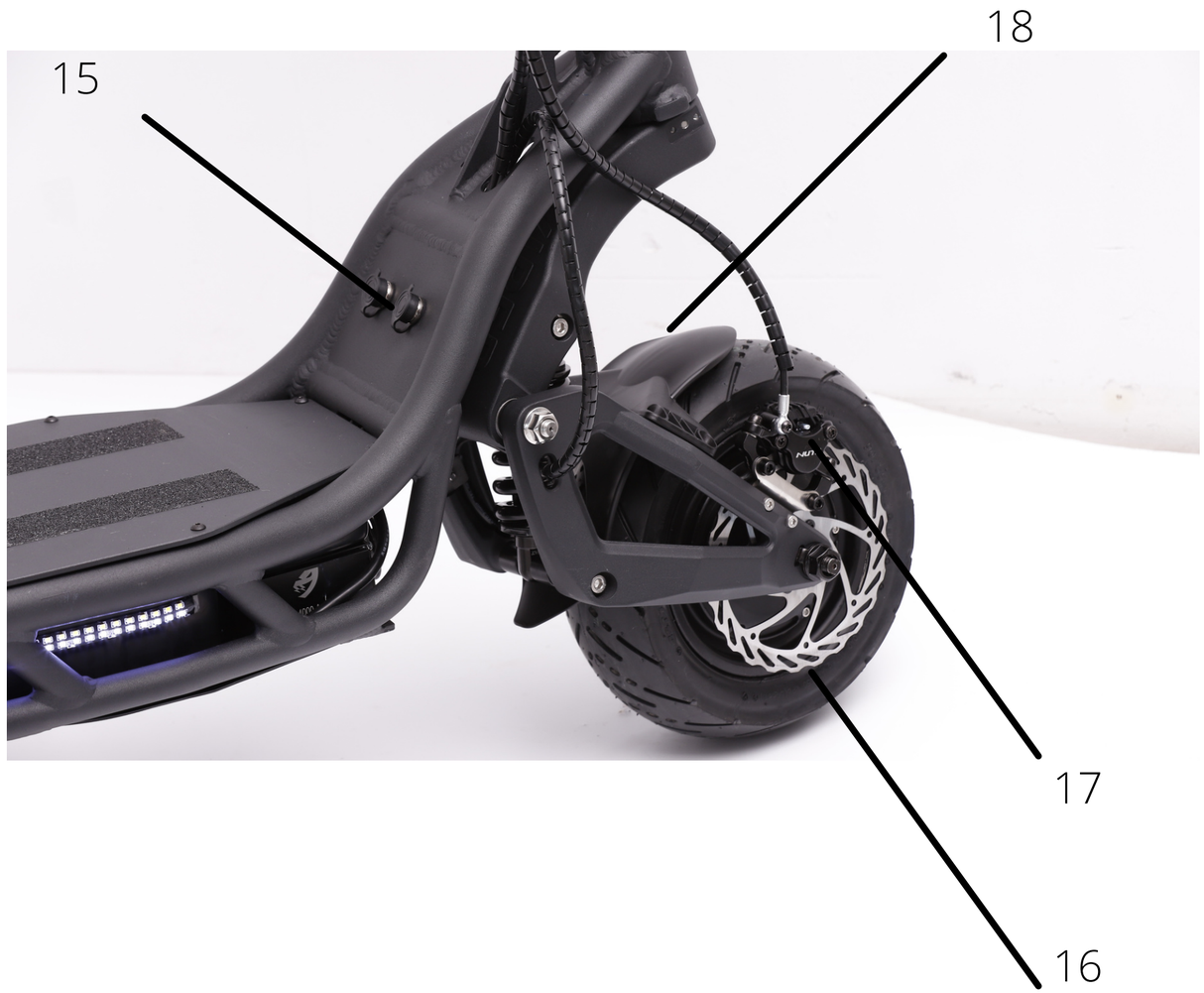

15 - Charging port

16 - Brake disc

17 - Brake caliper

18 - Mudguard

DRIVING ELEMENTS

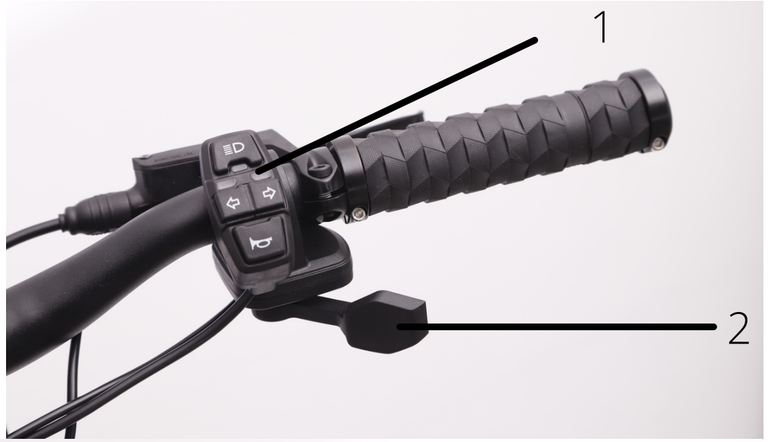

1 - Right switch
(Lights / Turn signals / Horn)

2 - Accelerator

3 - Left hand switch
(Power / Instrument panel adjustment system)

4 - Rear brake lever (left)

5 - Front brake lever (right)

Votre texte de paragraphe

TECHNICAL SPECIFICS

Tableau Excel

HOW TO TURN ON THE SCOOTER

Description of the folding system

Folding lock

Folding support base

Steering column base

Quick release

HOW TO TURN ON THE SCOOTER

How to turn on the scooter

To unfold the scooter:
1. Pull the head tube up and slide it towards the folding chainstay.
2. Press down on the latch and screw it into the folding base.
3. Lock the safety lever on the folding lock.

To fold the scooter:
1. Unlock the safety lever of the folding lock.
2. Unscrew the folding lock and slide it off the folding base.
3. Pull up on the handlebars before folding down the scooter.

Assembly of the scooter

Make sure the kickstand is unfolded before preparing the following setup:
1. Position the handlebars using the stem in the axis of the steering column.
2. Tighten the four M5 screws of the stem as tight as possible.
3. Find the correct angle and position of the brake lever by tightening the screw with the 4mm Allen key.

Reproduce these 3 steps for the following items:the dashboard support - the dashboard switch - the accelerator and the lighting / horn switch. Then tighten them correctly using the supplied tool kit.

If any of the items mentioned are missing, immediately contact the store where you purchased this scooter.

Dashboard power supply

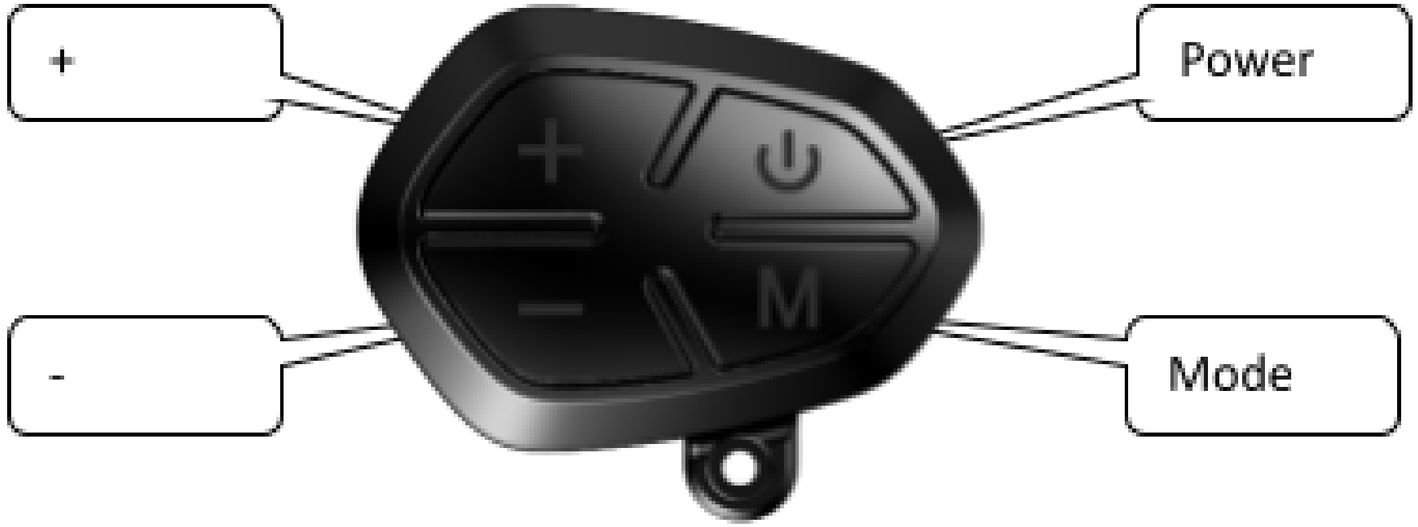

The dashboard is delivered with a control unit located on the handlebar with 4 buttons:
Power button: press for 1 second to start Burn-e, To change the value in section B, press once.

Mode button: press for 1 second, activate the USB port in the dashboard so that the PAS pictogram lights up. Press once, to change the value / value in section A. Press twice to access basic settings.

+ Button: press for 1 second to activate the turbo. Press once to change driving mode

- button: press for 1 second to activate the cruise control. Press once to change driving mode.
When the resettable information is displayed, press + and - simultaneously for 1 second to reset the value.

Maintenance of the scooter

IMG 9220

ZOOMER SUR LA VIS ROUGE

How to adjust the suspensions

You can adjust in two different ways:

- Preload adjustment: you can adjust it by the lock nut under the suspension spring. Screw it in for more hardness when starting the rebound, or unscrew it for less hardness when starting the rebound.
- Rebound adjustment: use the red ring on the top of the spring (see attached photo). It adjusts the speed at which hydraulic oil moves as damping.

S refers to slower hydraulic displacement, which is more difficult felling.

F refers to a faster hydraulic displacement which means a feeling of solfter.

IMG 9169

ZOOMER SUR LES FREINS

How to adjust the breaks

1) please check if the disc is well balanced

2) please check if the disc pad is in the well condition with enough thickness to provide the braking power needed

3) please adjust the brake pad postion via the two srews on the caliper

Maintenance of the scooter

How to adjust the suspensions

You can adjust in two different ways:

- Adjustment of Preload : adjusted by the locking nut under the spring, which is close to ground. Make it tighter for more support at begining, or softer to have less support at begining.
- Adjustment of rebund: use the red ring on the top of the spring (see attached photo). It adjusts how fast hydraulic oil moves as damping.
  S refer to slower hydraulic moving which is harder felling
  F refer to faster hydraulic moving which.means solfter feeling

Your tires are fitted with pressure valves. Use them to re-inflate your tires to a maximum of 2.5 bars.
Any repair must be carried out by a professional and / or official distributor of the NAMI Electric brand.
Never perform maintenance on the battery while it is on or charging.
Clean any stains from your scooter with a damp cloth.
Do not use alcohol, gasoline, kerosene or other corrosive and volatile chemical cleaners.
Do not wash with water.
Make sure the scooter is turned off and unplugged while cleaning and that no drops of water or traces of moisture enter the charging port.

SAFETY INSTRUCTIONS AND WARNINGS

1. Please comply with the traffic laws and related regulations of the country in which you are driving.
The speed of the scooter is limited to 25km/h.
The use of new electric mobility devices is subject to maximum speed.
Check that the regulations in your country are in line with this speed limit.
Any modification to the scooter resulting in an increase in the maximum speed is prohibited, and will void your entire warranty.

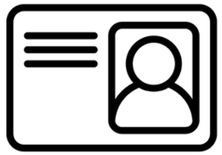

2. The age of riding an electric scooter varies by country.
Please take note of the legislation in force in the country where you wish to drive.
According to European Standard EN 17128: 2020, the user must be at least 12 years old

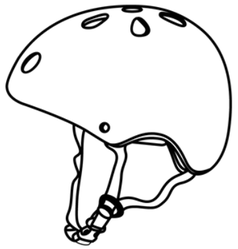

3. For your safety, be sure to wear a full face helmet and other protective gear for the knees, elbows, hands, upper body.
Make sure you have the right shoes for riding the scooter. Wearing shoes at all times is compulsory.
At night, consider wearing retro-reflective gear and any signage accessories.

4. Watch out for the rotating parts of the scooter.
Pay attention to the position of your body and your clothing when driving: if any of your fabrics curl up on any of the rotating parts of the vehicle such as the engine, disc, section folding, suspension or front / rear fork this can cause serious injury.

5. Do not make any modifications to the scooter or the spare parts by yourself.
This creates a risk of accident and malfunction of the scooter.

6. Do not ride two people on the electric scooter.
NAMI electric vehicles are designed for one person.

7. The maximum payload allowed on the scooter is 120 kg.

8. Watch out for weather conditions: watch out for the humidity level on the road.
Burn-e is water resistant, but for your safety and to ensure the life of your vehicle, it is recommended not to be used in rainy conditions.
Do not immerse the scooter in water.

9. Always handle the electric scooter with care to avoid injury.

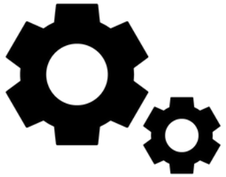

10. Before each use, check the general condition of the scooter, such as wear of the tires and brake pads as well as their proper functioning.
Remember to check that the screws are tightened as much as possible. Make sure the folding system is securely locked.

11. **Reminder of the precautions before driving:**

- Always wear a helmet and other body protection. Drive safely.
- Get to know your vehicle and practice riding the electric scooter before you hit the road. Remember to select the driving mode that suits you. In order to deal with sudden situations, be prepared to slow down by holding the brake at all times.
- Before turning, consider slowing down.
- During road obstacles, be sure to slow down.
- Do not take stony paths or roads in poor condition.
- Learn how to use the front brake: Most of the braking power comes from the front brake.
- Be careful because there is a risk of burns due to the heat of the engine and the brakes (in particular the brake disc and its caliper) after use.
- Please always use two hands to hold the handlebars and pay attention to road conditions as well as traffic conditions.
- Do not ride with the kickstand down.
- Do not wear earbuds, headphones or earphones while driving.
- Never drive under the influence of drugs or alcohol. Stay in control of your actions on the road.
- You are fully responsible for physical and material injuries in the event of an accident.
- Always obey the laws of the country in which you are driving.

SAFETY ADVICES

As with any mechanical component, a vehicle is subject to high stress and wear.
Various materials and components can react to wear or fatigue differently. If you exceed the expected life of a component, it can suddenly rupture and risk injury to the user. Cracks, scratches and discolorations in high stress areas indicate that the component has exceeded its service life and should be replaced. »EN 17128: 2020 (E) 63 city traffic means crossing many obstacles, such as sidewalks or steps. It is recommended to avoid show jumping. It is important to anticipate and adapt your trajectory and speed to those of a pedestrian before crossing these obstacles. It is also recommended to get out of the vehicle when these obstacles become dangerous because of their shape, their height or the risk of skidding they present. Keep the plastic protection out of the reach of children to avoid any risk of suffocation. for inflatable tires, the maximum pressure must be marked on the tire or in the instruction manual; In addition, the following recommendations should be provided: take the time to learn the basics of the practice to prevent a serious accident from occurring in the first few months. Avoid high traffic areas or congested areas; in all cases, anticipate its trajectory and speed while respecting the highway code, the pedestrian code and the most vulnerable people; signal their presence when approaching a pedestrian or cyclist who may not have seen or heard the vehicle; walk through protected passages; in all cases, pay attention to yourself and others; do not divert the vehicle from its initial use; this vehicle is not intended for acrobatic use; beware, the brake may heat up when used. Do not touch it after use; regularly check the tightening of the various bolted elements, in particular the wheel axles, the folding system, the steering system and the brake axle; eliminate the sharp edges generated by use; do not modify or modify the vehicle, including the steerer tube and sleeve, stem, folding mechanism and rear brake.

BATTERY

Loading

1. Switch off the scooter before charging it.
2. Locate the charging port
3. Open the charging port
4. Connect the charger
5. Connect the charger to a 220V electrical outlet

The charger led is red when charging. It turns green when the battery is fully charged.
The charging time with a charger is 12:30.
The charging time with two chargers is 6 hours.

Storage

Your battery is made up of lithium-ion cells.
It should always be stored away from moisture and at an ideal temperature of 20 ° C.
If you are not using it, be sure to charge it regularly.
The battery must be recycled at the end of its life to limit its environmental impact. Your seller or place of sale will indicate a collection point. For more informations please visit our website : www.nami-electric.com.

Warnings

- Never try to repair the battery by yourself. In the event of an anomaly, contact immediately your seller.
- Do not use the battery for any product other than your Burn-E scooter.
- Avoid shocks and possible contact with the liquid components inside.
- Protect your battery from all external shocks to prevent it from piercing.
- If the battery leaks and you have come into contact with liquid, immediately wash your hands with soap and water. Consult a doctor in the event of serious injuries.
- Never charge the battery at a temperature lower than 0 ° C or higher than 40 ° C: this could damage its performance.
- Always handle the charger with care.
- Never leave the battery charger for more than 24 hours.
- If the battery does not charge within the time indicated in this user manual, unplug it immediately and contact your dealer.
- Never leave the loaded scooter unattended.
- Disconnect the charging cable as soon as the battery is charged.
- Always use the original scooter charger. Contact your dealer if you need to replace the charger.
- Do not leave the battery in the sun or in strong heat.
- Do not leave the scooter or the battery in a car.
- The battery must never come into contact with hot or extremely hot parts.
- Never charge the battery if it is damp, wet or damaged.
- Never charge the battery if the charging port is damp, wet or damaged.
- Never touch the metal parts of the charger.
- Never insert your fingers into the charging port, this could lead to electric shock and serious injury.
- When transporting your scooter, please take into account that the battery is made up of lithium-ion cells. This battery component is considered a hazardous material. Always be careful and follow the applicable regulations when transporting your scooter. You will not be allowed to travel by air with your scooter and its battery.

DASHBOARD

Description of the different pictograms

1/ Left turn signal is on

.

2/ Right turn signal is on

.

3/ The dashboard USB port can be used and the driving mode cannot be changed.

4/ The brake is active

.

5/ The controller has reached the overheating protection limit.

6/ The scooter is in assisted start mode, which means you need to pick up some speed at the start to activate the throttle

7/ The battery is full.
You can then set the value of the desired E (Eco) mode.
Your scooter will automatically go into E mode once the battery has reached the value you have set
.

8/ Power consumption is ideal.
The maximum power is less than 80% of the capacity when the speed is less than 10km / h. The maximum power is less than 20% of the capacity when the speed is more than 10km/h)

9/ Cruise control can be used

.

.

10/ Cruise control is activated

11/ The turbo can be switched on

12/ The turbo is activated

13/ The error code is active, the value will appear in section A, details will be explained in the error code table on page XXX

.

Description of displayed values

SPEED: instantaneous speed, the value will be displayed in section A
AV S: average speed, the value is displayed in section A (resettable)
MAX S: maximum speed, the value is displayed in section A (resettable)
RANGE: remaining battery life, the value is displayed in section A (for information only)

MODE: selected driving mode
E: ECO mode
D: dynamic mode
S: sport mode
C: custom mode
1X: custom mode 2

TRIP: distance of the trip, the value is displayed in section B (resettable)

ODO: total distance, the value is displayed in section

BG: Force G, from acceleration and braking, the value is displayed in section

BV: current battery voltage, the value is displayed in section

BAVE: average energy consumption, the value is displayed in section B (resettable)

° CR: rear controller temperature, the value is displayed in section B
° CF: front controller temperature, the value is displayed in section B
The two circles in section C indicate the percentage of instantaneous power output in each motor. The inner circle indicates the front motor and the outer circle indicates the rear motor.

Settings

Burn-e has an advanced tuning system to customize the riding mode.

To set the various parameters, press the “M” button twice.Press "+" and "-" to change the setting parameters.

Press the "M" button once to set the desired parameter and adjust it with the "+" and "-" buttons.

Once the value is selected, press the "M" button once to save it and return to the previous page for another setting.

Press the power button once to exit the setup page and return to the home page.

See the image below.

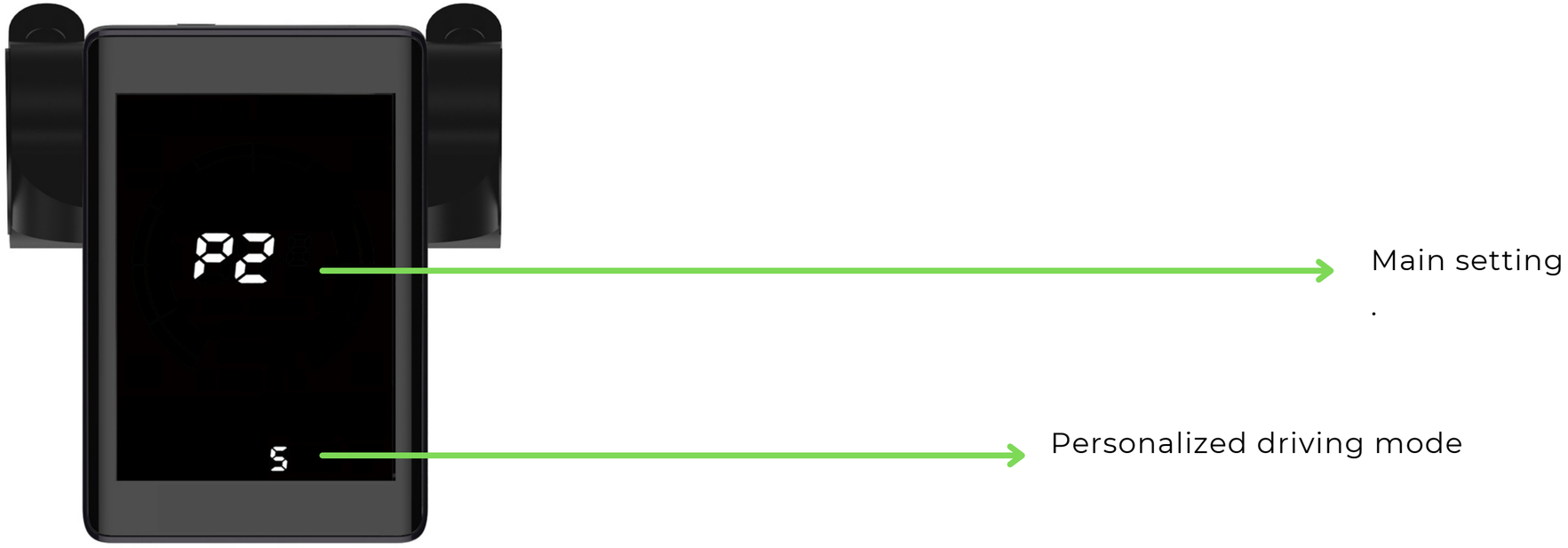

Driving mode settings P1

Once you are in the P1 setting, you will see the following drive mode displayed: E / D / S / C / X as shown in the photo below.

Press the “M” button once and one of the Riding Mode signals start to flash.

Please use the “+” and “-” buttons to select the driving mode and access the advanced settings.

Press the "M" button to select the mode.After the advanced setting is complete, press the "M" button twice to return to the main setting.

Each of the driving modes will have 7 sub-parameters for adjustment, listed below.

Each of the driving mode settings is independent and you can set it to your preference and change the driving mode during the ride to suit your surroundings.

When you are on the advanced tuning system, one of the E / D / S / C / X driving modes will be displayed on the instrument panel. It refers to the specific driving mode you set.

Advanced parameter 1:

Adjustment of the acceleration power of the rear engine starting which varies from 1 to 5.

1 refers to the weakest starting power and 5 to the strongest starting power.

Advanced parameter 2:

Adjustment of the starting acceleration power of the front and rear engine which varies from 1 to 5.

1 refers to the weakest starting power and 5 to the strongest starting power.

Advanced parameter 3:
Adjustment of the maximum allowed output current of the rear motor which varies from 10 to 100.
The maximum allowable output power is shown in% to the rear motor.

Advanced parameter 4:
Adjustment of the maximum allowable current output of the front motor which varies from 10 to 100.
The maximum allowed output current is indicated in% to the rear motor.
For E mode, the maximum power is limited to 40%.For D / S / C / X modes, the maximum power is unlimited.

Advanced parameter 5:
Adjustment of the maximum speed which varies from 1 to 100.The maximum permitted output current is indicated in %.
For E mode, the maximum power is limited to 40%. For D / S / C / X modes, the maximum power is unlimited.

Advanced parameter 6:
Electric braking power adjustment which varies from 0 to 5.0 means that no electric brake is engaged.
1 refers to the weakest electric brake5 refers to the most powerful electric brake.

Advanced parameter 7:
Turbo adjustment which varies from 0 to 5.
The turbo setting gives the scooter 12% more top speed when set to maximum.
0 refers to deactivating turbo mode. 1 refers to the weakest turbo.
Once the turbo mode is activated and if the temperature of the controller and the battery charge are adequate,
The TURBO pictogram will appear on the instrument panel.
While driving, by pressing the "+" button for 1 second, the turbo mode will be active and will be displayed on the instrument panel.

P2:
dashboard brightness varying from 1 to 5
.1 refers to the darkest and 5 to the lightest.

P3:
Parameter for automatic power off which varies from 1 to 30.
The scooter turns off automatically without any action on your part.

P4:
unit of distance.
0 for km, 1 for mile.

P5:
Battery voltage.
Voltage selected for energizing the battery.48V 52V 60V 72V are available.

P6: Parameter of the motor magnetsSelection of the number of magnets present in the motor.

P7: Start mode: "Power Assist", "Zero Start"
Enter 0 to activate "Power Assist" which requires initial speed to activate the accelerator.
Once 0 is activated, the PAS pictogram will appear on the dashboard.
Enter 1 to activate the “Zero Start” which does not require any initial speed to activate the accelerator.

P8 :
Tire size
Selected number in inches of tire size.

P9 :
Speed regulator
Enter 0 for deactivated cruise control.
Enter 1 for activated cruise control.
Once the cruise control is activated, the cruise control pictogram will appear on the instrument panel.
While driving, press "-" for 1 second: Cruise control will be actived and will be displayed on the instrument panel.
Once the cruise control is activated, you can press "+" and "-" to adjust the speed (approximately 5% per press).
The driving mode cannot be changed when the cruise control is activated.
The cruise control will be deactivated when you use the brakes or the accelerator.

P10 :
Display of the instantaneous efficiency of the controller
Enter 0 for yield information disabled. Enter 1 for yield information enabled.

P11 :
Maximum controller current.
The maximum output efficiency of the controller is indicated in% according to P10.

P12 :

Controller overheating selected value.

Value selected for the motor overheating temperature limit (110 ° C maximum).

Once the selected value is reached in the front motor or the rear motor, the overheating protection pictogram is displayed on the instrument panel. At the same time, the maximum current will be limited to 85% and the turbo mode will be disabled.

P13 :

Selected value of the remaining battery power to automatically switch to E mode which varies from 1 to 100.

The rate of energy remaining in the battery to automatically switch to E mode is indicated in%.

E Mode and Riding Mode cannot be changed until the battery is charged.

P14 :

password to activate the scooter setting

List of error codes

Code	Error
80	Throttle
20 1	Rear motor error
20 2	Front motor error
30 1	Communication error for rear controller
30 2	Communication error for front controller
40 1	Rear controller error
40 2	Front controller error

Default settings

P1 for driving mode as advanced setting.
You can adjust the setting after knowing the parameters of the scooter and its performance.
Select a different setting for a different driving mode.
You can configure any combination of forward / reverse motor power, forward / reverse motor acceleration force, maximum speed, e-brake power and turbo force for each mode.
For example, you can have more power in the rear engine to have better acceleration and handling when cornering.
Or you can have more power in the front engine for more efficient fuel consumption and better performance when climbing.
You are free to configure all driving modes according to your needs.
The mode during the journey depends on the road conditions and the way you want to drive.
Only mode E limits the current and maximum speed to 40%, the other 4 driving modes are adjustable.

Subject	E	D	S	C	X
1 Rear motor starting strength 1-5 from weak to strong	1	2	3	4	5
2 Front motor starting strength 1-5 from weak to strong	1	2	3	4	5
3 Rear motor max current percentage, min limited at 10%	30	60	80	90	100
4 Front motor max current percentage, min limited at 10%	30	60	80	90	100
5 Max speed %, min limited at 10%	30	60	80	90	100
6 E brake strength 0-5, 0 as none E brake,1-5 from weak to strong	1	1	1	1	1
7 Turbo 0-5, 0 as turbo off,1-5 from weak to strong	0	0	0	0	0

Basic settings

P2 bright of the screen, 1-5 from weak to strong	5
P3 auto turn off the power without movement, 1-30 refer to auto turn off time without movement. OFF refer to Turn off this feature	30
P4 unit of speed 0 as km/h, 1 as mile/h	0
P5 Voltage for the scooter	72
P6 magnet polo piece	30
P7 1 as PAS on, 0 as PAS off	1
P8 Tire size	11
P9 Cruise control 1 as PAS on, 0 as PAS off	1
P10 Section C info, instant current, 1 as instant current on, 0 as off	1
P11 Controller current, only for instant current percentage calculation	50
P12 Controller temperature heat protection limit, unit as degree	110
P13 battery percentage limit to Auto Enter eco mode	30
P14 password for turning on scooter	none

TRAVELOGUE

NAMI ELECTRIC

INSTRUKCJA OBSŁUGI BURN-E

SPIS TREŚCI

WSTĘP

Czym jest NAMI ? 1

Zanim uruchomisz hulajnogę 2

PARAMETRY TECHNICZNE NAMI BURN-E

W skrócie 3

Elementy hulajnogi 4

JAK URUCHOMIĆ HULAJNOGĘ

Opis systemu składania 6

Jak złożyć i rozłożyć hulajnogę 7

Montaż hulajnogi 8

Zasilanie panelu sterowania

Konserwacja hulajnogi

INSTRUKCJE BEZPIECZEŃSTWA I OSTRZEŻENIA

BATERIA

Ładowanie

Przechowywanie

Ostrzeżenia

PANEL STEROWANIA

Opis różnych piktogramów

Opis wartości na wyświetlaczu

Ustawienia

Lista kodów błędów

Ustawienia domyślne

CARNET DE ROUTE

CZYM JEST NAMI?

Nowa Era Mobilnych Innowacji. Te cztery słowa idealnie podsumowują ambicje NAMI pod względem projektowania, rozwijania i produkcji wysokiej klasy pojazdów elektrycznych.

Nowa i innowacyjna marka powstała w 2020 roku i niebywale ożywiła rynek elektromobilności.

Moc, niezawodność, design. Wymagania mobilności jutra zostały zapisane na nowo.

ZANIM URUCHOMISZ HULAJNOGĘ

Za chwilę odkryjesz nowy sposób jazdy na dwóch kołach dzięki hulajnodze NAMI Burn-e. Cieszymy się, że jesteś gotowy na to doświadczenie!

*Jeśli w 1915 roku w Nowym Jorku wskakiwaliśmy na Autopeda (przodek skutera), aby uniknąć benzyny, w XXI wieku hulajnoga elektryczna staje się przyjemnym sposobem poruszania się. Sprawia to, że „zyskujemy na czasie", kiedy jesteśmy na "codziennych wyprawach **.* Szybka, solidna i niezawodna marka NAMI skierowana jest do wszystkich użytkowników poszukujących nowych doznań w przestrzeni miejskiej.

Zanim ją uruchomisz, przedstawiamy kilka przydatnych informacji, które zalecamy przeczytać, aby w pełni wykorzystać funkcje Burn-e. Po otwarciu opakowania sprawdź zawartość i upewnij się, że obecne są wszystkie następujące elementy:

- hulajnoga Burn-e
- 2 ładowarki 2,8 A
- zestaw narzędzi

Aby rozpakować produkt, należy zdjąć górne zabezpieczenie otaczające hulajnogę, a następnie podnieść ją, trzymając za oba końce ramy. Dla wygody możesz poprosić drugą osobę o pomoc. Po wyjęciu hulajnogi z pudełka upewnij się, że stopka jest wystawiona. Zajrzyj na 9 stronę, aby przywołać Burn-e do życia.

*Badanie przeprowadzone przez 6t-bureau de recherche w 2019

W SKRÓCIE

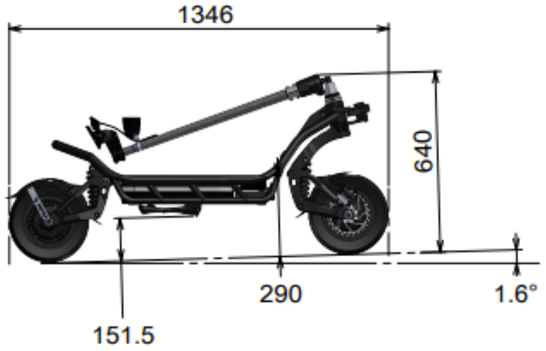

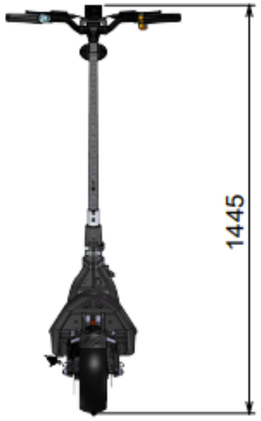

Długość: 1346 mm

Szerokość: 312 mm dla ramy, 620 mm dla kierownicy

Wysokość: 1445 mm od kierownicy do ziemi, 640 mm po złożeniu do ziemi
1090 mm od kierownicy do podestu,

Prześwit pod pojazdem: 150 mm

Powierzchnia podestu: 564 mm x 312 mm, długość 766 mm, w zestawie tylny podnóżek
Pochylenie: 76

Rozmiar opony: 283 mm po napompowaniu
Sugerowane PSI: 50 na obu oponach

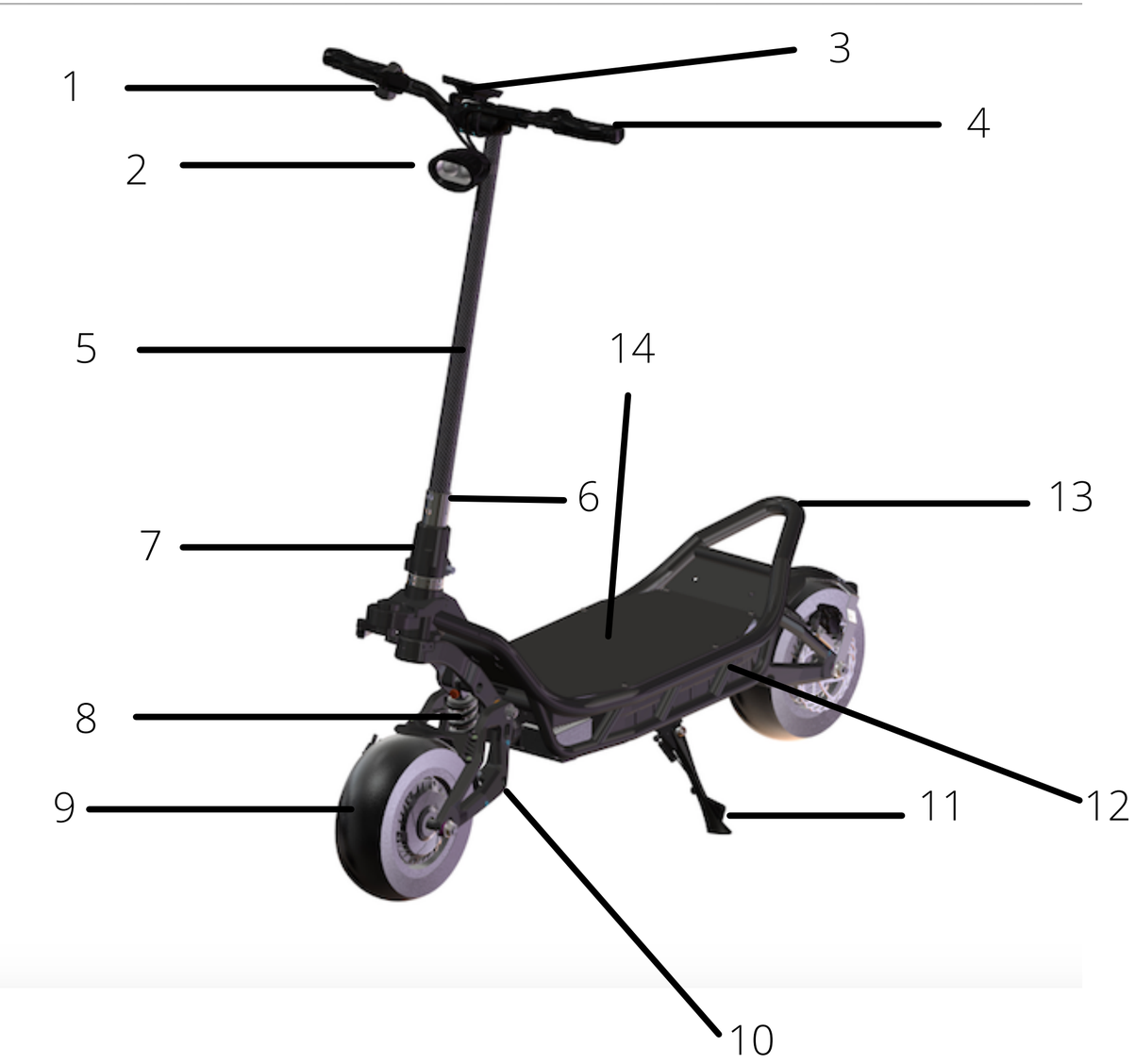

Elementy hulajnogi

1 - Klakson

2 - Przednie światło

3 - Wyświetlacz

4 - Kierownica

5 - Kolumna kierownicy

6 - Mechanizm blokady

7 - System składania

8 - Zawieszenie

9 - Koło

10 - Ramię wahacza przedniego

11 - Stopka

12 - System tylnych świateł bocznych + kierunkowskaz

13 - Podnóżek

14 - Podest

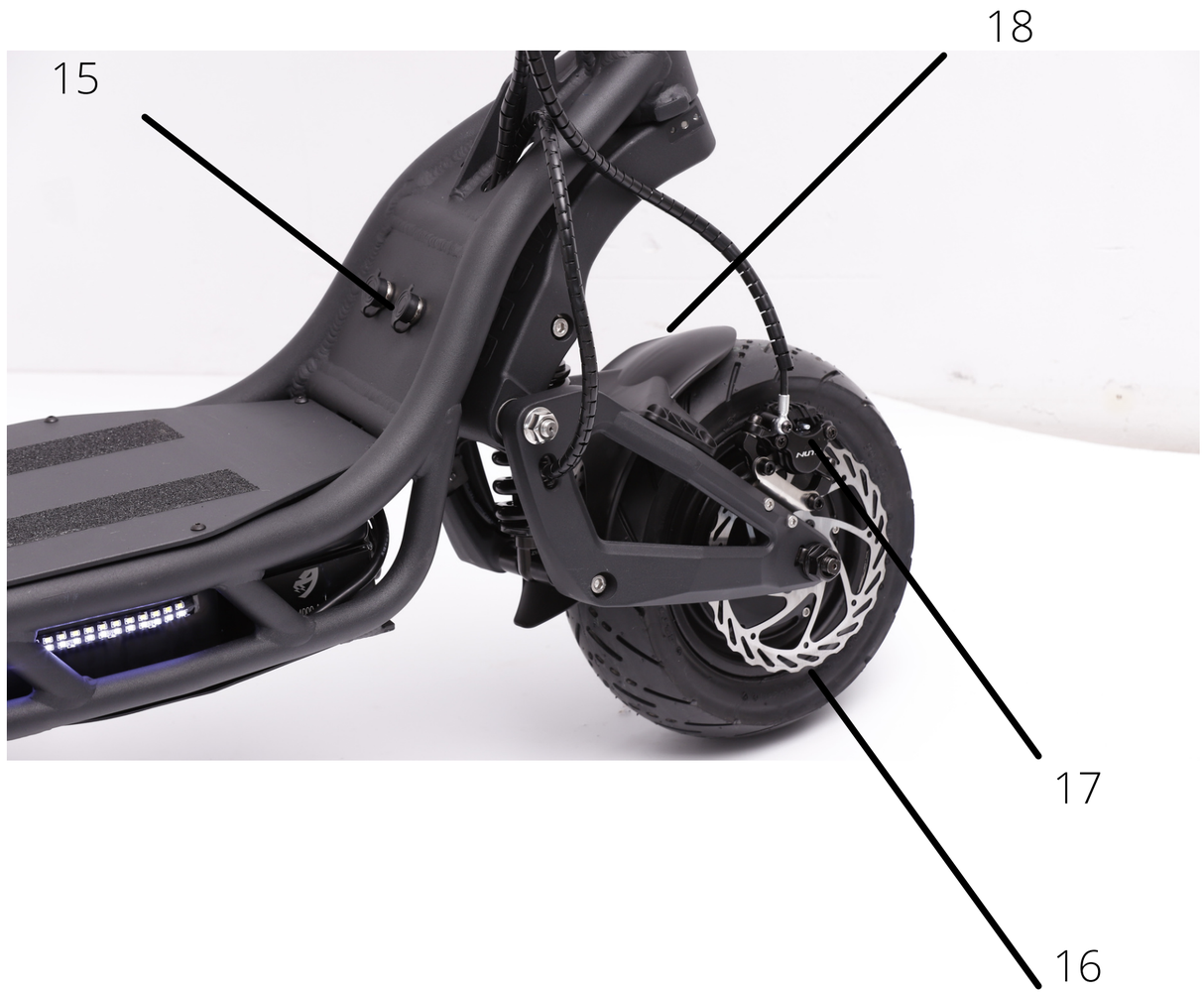

15 - Port ładowania

16 - Tarcza hamulcowa

17 - Zacisk hamulca

18 - Błotnik

ELEMENTY DO OBSŁUGI JAZDY

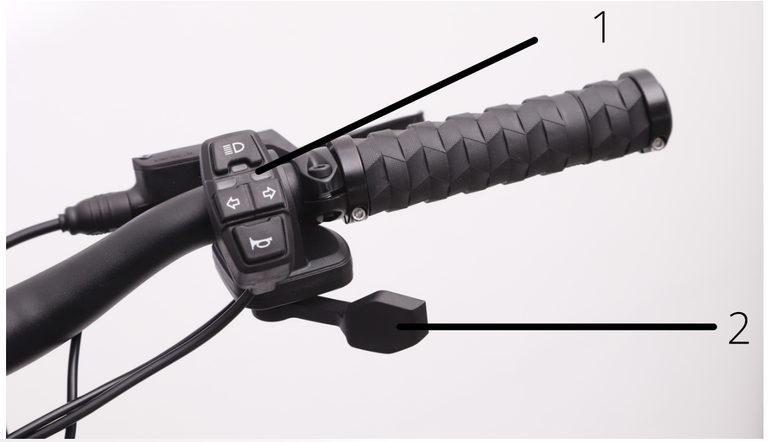

1 - Prawy włącznik
(Światła / kierunkowskazy / klakson)

2 - Manetka Przyśpieszenia

3 - Lewy włącznik
(Panel sterowania)

4 - Dźwignia tylnego hamulca tylnego (lewa)

5 - Dźwignia przedniego hamulca (prawa)

SPECYFIKACJA TECHNICZNA

Tabela Excel

JAK URUCHOMIĆ HULAJNOGĘ?

Opis systemu składania

Blokada składania

Podstawa mechanizmu składania

Podstawa kolumny kierownicy

Szybkozacisk

JAK URUCHOMIĆ HULAJNOGĘ

Jak uruchomić hulajnogę

Aby rozłożyć hulajnogę do jazdy:
1. Pociągnij kolumnę kierownicy do góry i przesuń ją w stronę stożkowej podstawy mechanizmu składania.
2. opuść nakrętkę obejmy i przykręć ją do stożkowej podstawy mechanizmu składania.
3. Zaciśnij dźwignię szybkozamykacza tym samym ją blokując cały mechanizm

Aby złożyć hulajnogę do transportu:
1. Odblokuj dźwignię zabezpieczającą blokadę składania.
2. Odkręć nakrętkę obejmy i zsuń ją ze składanej podstawy.
3. Przed złożeniem hulajnogi pociągnij kolumnę kierownicy do góry.

Montaż hulajnogi

Upewnij się, że stopka jest rozłożona przejdziesz do następnych czynności:
1. Ustaw kierownicę poprzez montaż mostka na kolumnie kierownicy.
2. Dokręć cztery śruby M5 mostka tak mocno, jak to możliwe.
3. Znajdź właściwy kąt i ustawienie dźwigni hamulca, dokręcając śrubę kluczem imbusowym 4 mm.

Powtórz te 3 kroki dla następujących elementów: wspornik deski rozdzielczej - przełącznik na desce rozdzielczej - manetka przyspieszenia i przełącznik oświetlenia / klaksonu. Następnie dokręć je prawidłowo za pomocą dostarczonego zestawu narzędzi.

Jeśli brakuje któregokolwiek z wymienionych elementów, natychmiast skontaktuj się ze sklepem, w którym dokonałeś zakupu.

Panel sterowania

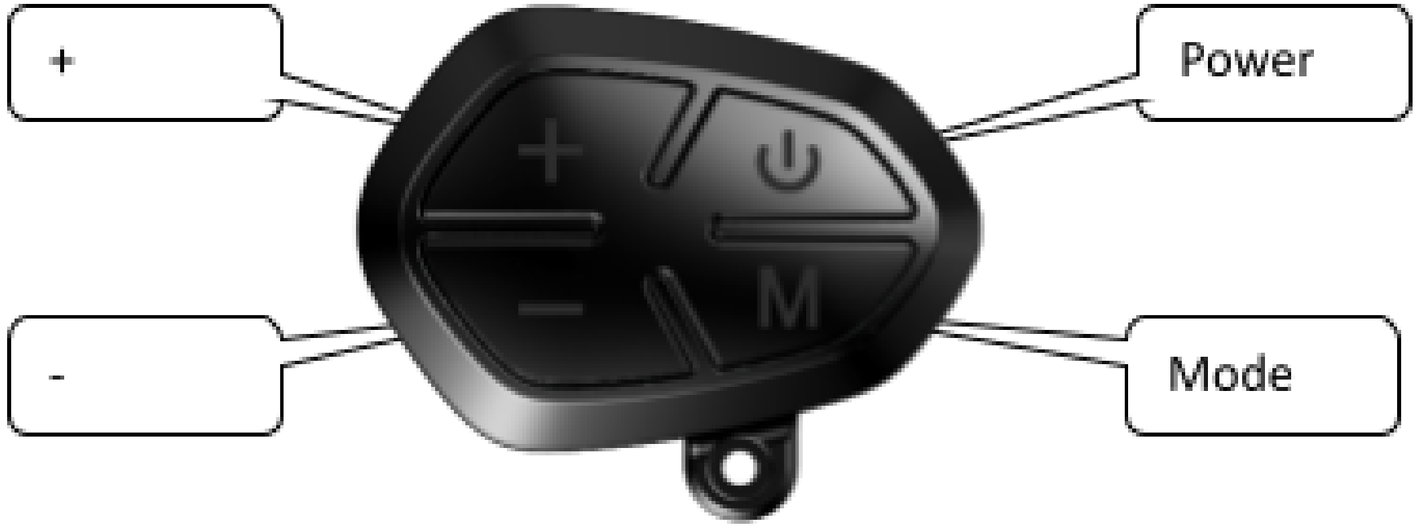

Deska rozdzielcza jest dostarczana z panelem sterowania umieszczonym na kierownicy z 4 przyciskami:
Przycisk zasilania: naciśnij i przytrzymaj przez 1 sekundę, aby włączyć Burn-e, aby zmienić wartość w sekcji B, naciśnij raz.

Przycisk trybu: naciśnij i przytrzymaj przez 1 sekundę, aktywuj port USB na desce rozdzielczej, aby zaświecił się piktogram PAS. Naciśnij raz, aby zmienić wartość / wartość w sekcji A. Naciśnij dwukrotnie, aby uzyskać dostęp do ustawień podstawowych.

Przycisk + : naciśnij i przytrzymaj przez 1 sekundę, aby włączyć tryb turbo. Naciśnij raz, aby zmienić tryb jazdy

Przycisk - : naciśnij i przytrzymaj przez 1 sekundę, aby włączyć tempomat. Naciśnij raz, aby zmienić tryb jazdy.
Gdy wyświetlona zostanie informacja, którą można zresetować, naciskaj jednocześnie + i - przez 1 sekundę, aby zresetować tryby.

Konserwacja hulajnogi

IMG 9220

Jak ustawić zawieszenia

Możesz dostosować je na dwa różne sposoby:

- Regulacja napięcia wstępnego: można ją regulować za pomocą nakrętki kontrującej pod sprężyną zawieszenia. Wkręć gją, aby uzyskać większą twardość podczas rozpoczynania odbicia lub odkręć ją, aby uzyskać mniejszą twardość podczas rozpoczynania odbicia.
- Regulacja odbicia: użyj czerwonego pokrętła na górze sprężyny (zobacz załączone zdjęcie). Reguluje prędkość, z jaką olej hydrauliczny porusza się jako tłumienie.

S odnosi się do wolniejszego ruchu hydraulicznego, który oznacza większe tłumienie.

F odnosi się do szybszego ruchu hydraulicznego, co oznacza słabsze tłumienie

IMG 9169

Jak dostosować hamulce

1) sprawdź, czy tarcza jest dobrze wyważona

2) sprawdź, czy klocki hamulcowe są w dobrym stanie i mają wystarczającą grubość, aby zapewnić wymaganą siłę hamowania

3) wyreguluj położenie klocków hamulcowych za pomocą dwóch śrub na zacisku

Twoje opony są wyposażone w wentyle. Użyj ich, aby ponownie napompować opony do maksymalnie 2,5 bara.
Wszelkie naprawy muszą być wykonywane przez profesjonalnego i / lub oficjalnego dystrybutora marki NAMI Electric.
Nigdy nie wykonuj konserwacji akumulatora, gdy jest włączony lub w trakcie ładowania.
Wyczyść wszelkie plamy ze skutera wilgotną szmatką.
Nie używaj alkoholu, benzyny, nafty ani innych żrących i lotnych chemicznych środków czyszczących.
Nie myj wodą.
Upewnij się, że hulajnoga jest wyłączona i odłączona od zasilania podczas czyszczenia, a do portu ładowania nie dostaną się żadne krople wody ani wilgoć.

INSTRUKCJE BEZPIECZEŃSTWA I OSTRZEŻENIA

1. Przestrzegaj przepisów ruchu drogowego i związanych z nimi przepisów kraju, w którym jeździsz.
Prędkość hulajnogi jest ograniczona do 25 km / h.
Korzystanie z nowych urządzeń elektromobilności jest uzależnione od obowiązujacej maksymalnej prędkości.
Sprawdź, czy przepisy w Twoim kraju są zgodne z tym ograniczeniem prędkości.
Wszelkie modyfikacje hulajnoga powodujące zwiększenie maksymalnej prędkości są zabronione i spowodują utratę całej gwarancji.

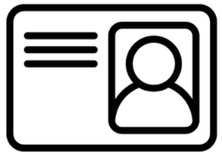

2. Wiek osób jeżdżących na hulajnodze elektrycznej różni się w zależności od kraju.
Zwróć uwagę na przepisy obowiązujące w kraju, w którym chcesz jeździć
Zgodnie z normą europejską EN 17128: 2020 użytkownik musi mieć co najmniej 12 lat

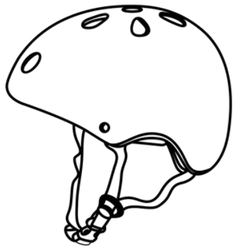

3. Dla własnego bezpieczeństwa pamiętaj o noszeniu kasku szczękowego i innego sprzętu ochronnego na kolana, łokcie, dłonie i górną część ciała.
Upewnij się, że masz odpowiednie buty do jazdy na hulajnodze. Noszenie butów przez cały czas jest obowiązkowe.
W nocy rozważ noszenie sprzętu odblaskowego i innych akcesoriów, dzięki którym będziesz widoczny.

4. Uważaj na obracające się części hulajnogi.

Podczas jazdy zwracaj uwagę na pozycję ciała i ubrania: jeśli materiał ubrania wkręci się w którejkolwiek z obracających się części pojazdu, takich jak silnik, tarcza, elementy ruchome zawieszenie lub przedni / tylny widelec, może to spowodować poważne obrażenia.

5. Nie dokonuj samodzielnie żadnych modyfikacji hulajnogi ani części zamiennych.
 skutkuje to ryzykiem wypadku i nieprawidłowego działania hulajnogi.

6. Nie jeźdź na hulajnodze elektrycznej w dwie osoby.

Pojazdy elektryczne NAMI przeznaczone są dla jednej osoby naraz.

7. Maksymalne dopuszczalne obciążenie hulajnogi to 120 kg.

8. Uważaj na warunki pogodowe i wilgotność na drodze.
Burn-e jest wodoodporny, ale ze względu na bezpieczeństwo i żywotność pojazdu nie zaleca się jazdy w czasie deszczu.
Nie wkładaj hulajnogi do wody.

9. Obchodź się z hulajnogą uważnie, aby uniknąć kontuzji.

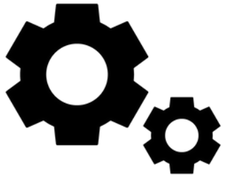

10. Przed każdym użyciem sprawdź ogólny stan hulajnogi, taki jak zużycie opon i klocków hamulcowych oraz czy działają one prawidłowo.
Pamiętaj, aby sprawdzić, czy śruby są mocno dokręcone. Upewnij się, że system składania jest zablokowany.

11. Pamiętaj o środkach ostrożności zanim wsiądziesz na hulajnogę:
- Zawsze noś kask i pomyśl o innej, dodatkowej ochronie ciała. Jedź bezpiecznie.
- Oswój się ze swoim pojazdem i przećwicz jazdę, zanim wyruszysz w drogę. Pamiętaj, by wybrać odpowiedni tryb jazdy. W nagłych sytuacjach bądź zawsze gotowy na zmniejszenie prędkości za pomocą hamulca.
- Pomyśl o zmniejszeniu prędkości przed skrętem.
- Zwalniaj w przypadku przeszkód drogowych.
- Nie jedź kamienistymi ścieżkami lub drogami w nienajlepszym stanie.
- Naucz się, jak używać hamulca przedniego: Większość mocy hamowania pochodzi z hamulca przedniego.
- Po jeździe zachowaj ostrożność, istnieje ryzyko poparzenia spowodowanego rozgrzaniem silnika i hamulców (w szczególności tarczy hamulcowej i jej zacisku).
- Zawsze trzymaj kierownicę obiema rękami i zwracaj uwagę na warunki drogowe.
- Nie jedź z wyciągniętą stopką.
- Podczas jazdy nie noś słuchawek dokanałowych, dousznych lub nausznych.
- Nigdy nie prowadź pojazdu pod wpływem narkotyków lub alkoholu. Jesteś odpowiedzialny za swoje działania na drodze.
- W razie wypadku sam ponosisz odpowiedzialność za szkody fizyczne i materialne.
- Zawsze przestrzegaj przepisów kraju, w którym jedziesz.

ZALECENIA BEZPIECZEŃSTWA

Jak każdy element mechaniczny, pojazd podlega dużym naciskom i zużyciu.
Różne materiały i komponenty mogą różnie reagować na zużycie. Jeśli przekroczysz przewidywaną żywotność danej części, może ona pęknąć i spowodować obrażenia ciała użytkownika. Pęknięcia, rysy i przebarwienia w obszarach o wysokim naprężeniu wskazują, że komponent hulajnogi przekroczył swoją maksymalną żywotność i należy go wymienić. »EN 17128: 2020 (E) 63 ruch miejski wiąże się z pokonywaniem wielu przeszkód, takich jak chodniki czy schody. Nie zaleca się wykonywać skoków przez przeszkody. Ważne jest, aby dostosować swój tor jazdy oraz prędkość do pieszego zanim zdecydujesz się przejechać obok niego. Zaleca się również zejść z pojazdu, jeśli przeszkody te są niebezpieczne ze względu na swój kształt, wysokość lub występujące ryzyko poślizgu. Plastikowy worek z hulajnogi należy przechowywać poza zasięgiem dzieci, aby zapobiec uduszeniu. Maksymalne ciśnienie nadmuchiwanych opon jest zaznaczone na oponie lub w instrukcji obsługi; Ponadto należy podać następujące zalecenia: poświęć trochę czasu na nauczenie się podstaw jazdy, aby uniknąć poważnego wypadku w ciągu pierwszych kilku miesięcy. Unikaj obszarów o dużym ruchu ulicznym lub zatłoczonych obszarów; zawsze dostosowuj swój tor jazdy i prędkość do kodeksu drogowego, przepisów dla pieszych i do osób najbardziej narażonych; sygnalizuj swoją obecność podczas zbliżania się do pieszego lub rowerzysty, który może nie widzieć lub nie słyszeć pojazdu; zwracaj uwagę na siebie i innych; używaj pojazdu w sposób do tego przeznaczony; ten pojazd nie został stworzony do wykonywania akrobacji; uwaga, hamulec może się nagrzać podczas jazdy, nie dotykaj go; regularnie sprawdzaj dokręcenie różnych elementów przykręcanych, w szczególności osi kół, system składania, układu kierowniczego i osi hamulca; pozbądź się ostrych krawędzi powstałych podczas użytkowania pojazdu; nie wprowadzaj modyfikacji w pojeździe, w tym rury widelca i tulei, mostka, mechanizmu składania i tylnego hamulca.

BATERIA

Ładowanie

1. Wyłącz hulajnogę przed ładowaniem.
2. Znajdź port ładowania
3. Otwórz port ładowania
4. Podłącz ładowarkę do hulajnogi
5. Podłącz ładowarkę do gniazdka elektrycznego o 220V

Podczas ładowania dioda ładowarki świeci na czerwono. Gdy świeci się na zielono, bateria jest w pełni naładowana.
Czas ładowania jedną ładowarką to 12:30.
Czas ładowania dwoma ładowarkami wynosi 6 godzin.

Przechowywanie

Twoja bateria składa się z ogniw litowo-jonowych.
Należy ją przechowywać z dala od wilgoci, a temperatura idealna wynosi 20 ° C.
Nawet jeśli jej nie używasz, pamiętaj o regularnym ładowaniu.
Gdy czas jej eksploatacji dobiegnie końca, baterię należy poddać recyklingowi, aby ograniczyć jej wpływ na środowisko. Twój sprzedawca lub sklep wskażą punkt zbioru. Więcej informacji znajdziesz na naszej stronie internetowej: www.nami-electric.com.

Pamiętaj!

- Nigdy nie próbuj samodzielnie naprawiać baterii. W przypadku problemu natychmiast skontaktuj się ze sprzedawcą.
- Nie wkładaj baterii do innej hulajnogi niż Burn-E.
- Unikaj wstrząsów i możliwego kontaktu z płynnymi składnikami wewnątrz baterii.
- Chroń swoją baterię przed wszystkimi zewnętrznymi wstrząsami, aby zapobiec jej uszkodzeniu.
- Jeśli nastąpi wyciek z baterii i miałeś kontakt z płynem, natychmiast umyj ręce wodą z mydłem. W przypadku poważnych obrażeń skonsultuj się z lekarzem.
- Nigdy nie ładuj baterii w temperaturze niższej niż 0 ˚ C lub wyższej niż 40 ˚ C, może to obniżyć jej wydajność.
- Zawsze obchodź się z ładowarką ostrożnie.
- Nigdy nie pozostawiaj podłączonej ładowarki na dłużej niż 24 godziny.
- Jeśli bateria nie ładuje się w czasie wskazanym w niniejszej instrukcji obsługi, natychmiast odłącz ją i skontaktuj się ze sprzedawcą.
- Nigdy nie zostawiaj ładującej się hulajnogi bez nadzoru.
- Odłącz ładowarkę zaraz po naładowaniu baterii.
- Zawsze używaj oryginalnej ładowarki do hulajnogi. Skontaktuj się ze sprzedawcą, jeśli chcesz wymienić ładowarkę.
- Nie zostawiaj baterii na słońcu lub w upale.
- Nie zostawiaj hulajnogi ani baterii w samochodzie.
- Bateria nie może nigdy stykać się z ciepłymi lub bardzo gorącymi częściami.
- Nigdy nie ładuj baterii, jeśli jest wilgotna, mokra lub uszkodzona.
- Nigdy nie ładuj baterii, jeśli port ładowania jest wilgotny, mokry lub uszkodzony.
- Nigdy nie dotykaj metalowych części ładowarki.
- Nigdy nie wkładaj palców do portu ładowania, może to doprowadzić do porażenia prądem elektrycznym i poważnych obrażeń.
- Podczas transportu hulajnogi należy wziąć pod uwagę, że bateria składa się z ogniw litowo-jonowych. Ten element baterii jest uważany za materiał niebezpieczny. Zawsze zachowaj ostrożność i przestrzegaj obowiązujących przepisów podczas transportu hulajnogi. Niedozwolona jest podróż samolotem z bagażem w postaci hulajnogi i jej baterii.

WYŚWIETLACZ

Opis piktogramów

1/Lewy kierunkowskaz jest włączony

2/Prawy kierunkowskaz jest włączony.

3 / Port USB na wyświetlaczu jest gotowy do użycia i nie można zmienić trybu jazdy.

4/ Hamulec jest aktywny

.

5 / Sterownik dotarł do limitu ochrony przed przegrzaniem.

6 / Hulajnoga jest w trybie kick start, co oznacza, że aby ruszyć w pierwszej kolejności trzeba się odepchnąć i nabrać minimalnej prędkości

7 / Bateria jest naładowana. Możesz ustawić dokładną wartość pożądanego trybu E (Eco).
Twoja hulajnoga automatycznie przejdzie w tryb E, gdy bateria osiągnie ustaloną wartość

8 / Zużycie energii jest idealne. Maksymalna moc to mniej niż 80% pojemności, gdy prędkość wynosi poniżej 10 km/h. Maksymalna moc to mniej niż 20% pojemności, gdy prędkość przekracza 10 km/h)

9/ Tempomat jest gotowy do użycia

10 / Tempomat jest włączony

11 / Tryb Turbo może zostać włączony

12/ Tryb Turbo jest włączony

13 / Kod błędu jest wyświetlony, wartość pojawi się w sekcji A, szczegóły zostaną wyjaśnione na liście kodów błędów na stronie 33

Opis wartości na wyświetlaczu

SPEED: prędkość chwilowa, wartość zostanie wyświetlona w sekcji A
AV S: średnia prędkość, wartość jest wyświetlana w sekcji A (możliwa do zresetowania)
MAX S: maksymalna prędkość, wartość jest wyświetlana w sekcji A (możliwa do zresetowania)
RANGE: pozostały czas pracy baterii, wartość wyświetlana w sekcji A (tylko informacyjnie)

MODE: wybrany tryb jazdy
E: tryb ECO
D: tryb dynamiczny
S: tryb sportowy
C: tryb niestandardowy custom
1X: tryb niestandardowy custom 2

TRIP: pojedynczy przebieg, wartość jest wyświetlana w sekcji B (możliwa do zresetowania)

ODO: łączny przebieg, wartość jest wyświetlana w sekcji

BG: Siła G, z przyspieszania i hamowania, wartość jest wyświetlana w sekcji

BV: aktualne napięcie baterii, wartość wyświetlana w sekcji

BAVE: średnie zużycie energii, wartość wyświetlana w sekcji B (możliwa do zresetowania)

° CR: temperatura regulatora tylnego, wartość wyświetlana w sekcji B
° CF: temperatura regulatora przedniego, wartość wyświetlana w sekcji B
Dwa kółka w sekcji C wskazują procent chwilowej mocy wyjściowej w każdym silniku. Kółko wewnętrzne wskazuje silnik przedni, a kółko zewnętrzne oznacza silnik tylny.

Ustawienia

Burn-e posiada zaawansowany system dostosowujący tryb jazdy.
Aby dostosować różne parametry, naciśnij dwukrotnie przycisk „M”. Naciśnij „+” i „-”, aby zmienić ustawienia parametrów.
Naciśnij raz przycisk „M”, aby ustawić pożądany parametr i wyreguluj go przyciskami „+” i „-”.
Po wybraniu wartości naciśnij jeden raz przycisk „M”, aby ją zapisać i powrócić do poprzedniej strony z ustawieniami.
Naciśnij raz przycisk zasilania, aby wyjść z ustawień i powrócić do strony głównej.
Spójrz na obrazek poniżej.

Ustawienie główne

Spersonalizowany tryb jazdy

Ustawienia trybu jazdy P1

Gdy wejdziesz w ustawienia P1, zobaczysz następujące tryby jazdy: E / D / S / C / X, jak na poniższym zdjęciu. Naciśnij raz przycisk „M”, a jeden z wskaźników Trybu Jazdy zacznie migać.

Użyj przycisków „+” i „-”, aby wybrać tryb jazdy i uzyskać dostęp do ustawień zaawansowanych.

Naciśnij przycisk „M”, aby wybrać tryb. Po dostosowaniu ustawień zaawansowanych, naciśnij dwukrotnie przycisk „M”, aby powrócić do ustawień głównych.

Każdy z trybów jazdy będzie miał 7 parametrów podrzędnych wymienionych poniżej, które można dostosować.

Każdy z trybów jazdy może być zmodyfikowany według własnych preferencji i możesz zmienić tryb podczas jazdy, aby dopasować go do wymagań.

Podczas korzystania z zaawansowanego systemu modyfikacji na wyświetlaczu pojawi się jeden z trybów jazdy E / D / S / C / X. Odnosi się on do określonego trybu jazdy ustawionego przez ciebie.

Zaawansowany parametr nr 1:

Regulacja przyspieszenia tylnego silnika w zakresie od 1 do 5.

1 odnosi się do najsłabszej mocy początkowej, a 5 do najsilniejszej mocy początkowej.

Zaawansowany parametr nr 2:

Regulacja początkowej mocy przyspieszenia silnika przedniego i tylnego w zakresie od 1 do 5.

1 odnosi się do najsłabszej mocy początkowej, a 5 do najsilniejszej mocy początkowej.

Zaawansowany parametr nr 3:
Regulacja maksymalnego dopuszczalnego prądu wyjściowego tylnego silnika obejmuje zakres od 10 do 100.
Maksymalna dopuszczalna moc wyjściowa jest podawana w % na tylnym silniku.

Zaawansowany parametr nr 4:
Regulacja maksymalnego dopuszczalnego prądu wyjściowego silnika przedniego obejmuje zakres od 10 do 100.
Maksymalny dopuszczalny prąd wyjściowy jest podawana w% na tylnym silniku.
W trybie E maksymalna moc jest ograniczona do 40%. W przypadku trybów D / S / C / X maksymalna moc jest nieograniczona.

Zaawansowany parametr nr 5:
Regulacja maksymalnej prędkości obejmuje zakres od 1 do 100. Maksymalny dopuszczalny prąd wyjściowy jest podawany w%.
W trybie E maksymalna moc jest ograniczona do 40%. W trybach D / S / C / X nie ma ograniczeń mocy maksymalnej.

Zaawansowany parametr nr 6:
Regulacja mocy hamowania elektrycznego obejmuje zakres od 0 do 5. 0 oznacza, że hamulec elektryczny nie jest włączony.
1 odnosi się do najsłabszej mocy hamulca elektrycznego, 5 odnosi się do najsilniejszej mocy hamulca elektrycznego.

Zaawansowany parametr nr 7:
Regulacja trybu Turbo w zakresie od 0 do 5.
Zmiana trybu Turbo na maksimum podnosi najwyższą prędkość o 12%.
0 oznacza wyłączony tryb Turbo. 1 odnosi się do najsłabszego poziomu Turbo.
Kiedy tryb Turbo zostanie włączony, a jeśli temperatura regulatora i poziom naładowania baterii będą odpowiednie, na wyświetlaczu pojawi się piktogram TURBO.
Podczas jazdy naciśnięcie przycisku „+” i przytrzymanie go przez 1 sekundę powoduje włączenie trybu Turbo i wyświetlenie go na wyświetlaczu

P2:
Jasność wyświetlacza obejmuje zakres od 1 do 5.
1 odnosi się do najmniejszej jasności, a 5 do najwyższej.

P3:
Parametr automatycznego wyłączania obejmuje zakres od 1 do 30.
Hulajnoga wyłącza się automatycznie bez żadnego Twojego działania.

P4:
Jednostka odległości.
0 dla km, 1 dla mili.

P5:
Napięcie baterii.
Dostępne są następujące napięcia wybrane do zasilania baterii: 48V 52V 60V 72V.

P6: Parametr magnesów silnikowych.
Wybór liczby magnesów obecnych w silniku.

P7: Tryb uruchamiania: „Wspomaganie”, „Start zerowy”, ,,kick start"
Wprowadź 0, aby włączyć „Wspomaganie”, które wymaga początkowej prędkości do włączenia przyspieszenia.
Po aktywowaniu 0 na wyświetlaczu pojawi się piktogram PAS.
Wprowadź 1, aby włączyć „Start zerowy”, który nie wymaga żadnej prędkości początkowej, aby włączyć akcelerator.

P8:
Rozmiar opony
Wybrana liczba rozmiaru opony w calach.

P9:
Regulator prędkości
Wprowadź 0, aby wyłączyć tempomat.
Wprowadź 1, aby włączyć tempomat.
Po włączeniu tempomatu na wyświetlaczu pojawi się piktogram tempomatu.
Podczas jazdy przytrzymaj „-” przez 1 sekundę: tempomat włączy się i zostanie wyświetlony na wyświetlaczu.
Po włączeniu tempomatu możesz naciskać „+” i „-”, aby dostosować prędkość (około 5% na naciśnięcie).
Trybu jazdy nie można zmienić, gdy włączony jest tempomat.
Tempomat zostanie wyłączony, gdy użyjesz hamulca lub wajchy przyspieszenia.

P10:
Wyświetlanie chwilowej sprawności sterownika
Wprowadź 0, aby wyłączyć informacje o sprawności. Wpisz 1, aby włączyć informacje o wydajności.

P11:
Prąd maksymalny regulatora.
Maksymalna sprawność wyjściowa regulatora jest podawana zgodnie z P10 w %.

P12:
Sterownik z regulacją wartości limitu przegrzania.
Wartość określająca limit, po którym następuje przegrzanie się silnika (maksymalnie 110 ° C).
Kiedy silnik przedni lub tylni osiągnie wybraną wartość, na wyświetlaczu pojawia się piktogram ochrony przed przegrzaniem. Jednocześnie maksymalny prąd zostanie ograniczony do 85%, a tryb Turbo wyłączy się.

P13:
Ustawiona minimalna wartość mocy baterii, poniżej której hulajnoga automatycznie przechodzi w tryb E, którego zakres wynosi od 1 do 100. Wartość jest wyświetlana w %.
Trybu E i Trybu Jazdy nie można zmienić, dopóki bateria nie zostanie naładowana.

P14:
hasło aktywujące ustawienia hulajnogi

Lista **kodów** błędu

Kod	**Błąd**
80	Manetka
20 1	Błąd tylnego silnika
20 2	Błąd przedniego silnika
30 1	Błąd komunikacji z tylnym sterownikiem
30 2	Błąd komunikacji z przednim sterownikiem
40 1	Błąd tylnego sterownika
40 2	Błąd przedniego sterownika

Ustawienia domyślne

P1 dla trybu jazdy jako ustawienie zaawansowane.
Możesz dostosować ustawienie po zapoznaniu się z parametrami hulajnogi i jej osiągami.
Wybierz inne ustawienie dla każdego trybu jazdy.
Możesz ustawić dowolną kombinację mocy przedniego/tylnego silnika, siły przyspieszenia przedniego/tylnego silnika, maksymalnej prędkości, moc elektrycznego hamulca i siła turbo dla każdego trybu.
Na przykład możesz ustawić większą moc w tylnym silniku dla lepszego przyspieszenia i radzenia sobie na zakrętach.
Możesz też ustawić większą moc w przednim silniku, aby zużywać paliwo w sposób ekonomiczny i zyskiwać lepsze osiągi w czasie jazdy pod górkę.
Możesz konfigurować wszystkie tryby jazdy wedle uznania.
Tryb zależy od warunków drogowych i od preferowanego stylu jazdy.
Tylko tryb E ogranicza bieżącą i maksymalną prędkość do 40%, pozostałe 4 tryby jazdy można regulować.

Temat	**E**	**D**	**S**	**C**	**X**
1 Siła rozruchu silnika tylnego, zakres 1-5 od słabej do silnej	1	2	3	4	5
2 Siła rozruchu silnika przedniego, zakres 1-5 od słabej do silnej	1	2	3	4	5
3 Maksymalny procent prądu w przednim silniku, minimalne ograniczenie do 10%	30	60	80	90	100
4 Maksymalny procent prądu w tylnym silniku, minimalne ograniczenie do 10%	30	60	80	90	100
5 Maksymalna prędkość %, minimalna ograniczona do 10%	30	60	80	90	100
6 Siła hamulca elektrycznego, zakres 0-5, 0 to brak elektrycznego hamulca, 1-5 od słabego do silnego	1	1	1	1	1
7 Turbo, zakres 0-5, 0 to Turbo wyłączone, 1-5 od słabego do silnego	0	0	0	0	0

Ustawienia podstawowe

P2 jasność ekranu, zakres 1-5	5
P3 automatyczne wyłączanie zasilania hulajnogi pozostającej w bezruchu, 1-30 odnosi się do czasu, po jakim następuje aut	30
OFF odnosi się do Wyłącz tę funkcję	
P4 Jednostka prędkości, 0 jako km/h, 1 jako mila/h	0
P5 Napięcie w hulajnodze	72
P6 Nabiegunnik magnesu	30
P7 1 - PAS jest włączone, 0 - PAS jest wyłączone	1
P8 rozmiar opon	11
P9 Tempomat, 1 - PAS jest włączone, 0 - PAS jest wyłączone	1
P10 Informacje o sekcji C, prąd chwilowy, 1 - prąd chwilowy włączony, 0 - wyłączony	1
P11 Sterownik prądu, tylko do obliczania procentu prądu chwilowego	50
P12 Temperatura graniczna ochrony termicznej regulatora, jednostka jako stopnie	110

NOTATKI